FB
EIS ⬠ PASTA ⬠ MILCH
WASSER ⬠ LIMONADE
BIER ⬠ WEIN ⬠ SPIRITUOSEN

# Standard- und Sonderpräzisionsketten, Kettenräder, Kunststoffteile

## Inhaltsverzeichnis

3 Wer ist FB Ketten?
4 Ketten für Speiseeis-Erzeugung
5 Ketten für Joghurt-Abfüll-Anlagen
5 Ketten für Nudel- bzw. Pasta-Erzeugung
6 Scharnierbandketten
7 Scharnierbandketten
8 Scharnierbandketten
9 Scharnierbandketten
10 Flaschenwaschmaschinenketten
11 FB Rollenketten B-Serie, DIN8187
12 FB Rollenketten ANSI-Serie, DIN8188
13 FB Rollenketten B-Serie, DIN8187, geradlaschig
FB Hohlbolzen-Rollenketten
14 FB langgliedrige Hohlbolzen-Rollenketten
FB rostfreie Rollenketten
15 FB Anbauteile an Rollenketten

Technische sowie maßliche Änderungen vorbehalten.

# Wer ist FB Ketten?

FB Ketten gehört der skandinavischen Addtech-Gruppe an. Innerhalb der Gruppe produzieren wir seit 1945 vor allem kundenspezifische Förderketten sowie seit 1912 Sonderrollenketten nach Ihren Zeichnungen bzw. Mustern.

Die Optimierung bestehender Kettenlösungen in enger Zusammenarbeit mit Ihnen ist unser Hauptbetätigungsfeld.

Das Ziel ist nicht nur die Lebensdauersteigerung der Ketten, Kettenräder sowie Kettenführungen sondern vor allem Kapazitätssteigerung durch Erhöhung der Anlagenverfügbarkeit und/oder Erhöhung der Fördergeschwindigkeit.

In Kufstein (A) und Meschede (D) führen wir ein umfangreiches Lager von Standardförderketten nach DIN8165 und DIN8167, Standardrollenketten nach DIN8187 und DIN8188, Flyerketten, Scharnierbandketten in Kunststoff, Stahl und rostfreiem Stahl sowie viele ausgewählte Sonderketten. Gerne liefern wir die Ketten gemäß den Längenvorgaben unserer Kunden.

Unsere technisch geschulten Kundenbetreuer stehen Ihnen für Auskünfte und Anfragen jederzeit auch gerne vor Ort zur Verfügung.

Die FB-Gruppe vertreibt ihre Produkte in Deutschland, Österreich, der Schweiz, BeNeLux, Frankreich, Spanien, Portugal, Ungarn, Slowenien, Kroatien, Rumänien, Tschechien,  Großbritannien sowie Skandinavien.
In allen diesen Gebieten kümmern sich FB-Unternehmen bzw. FB-Partner gerne um Ihre Anliegen.

# Ketten in der Speiseeis-Erzeugung

FB produziert und vertreibt mehrfach in der Praxis erprobte Antriebs- sowie Förderketten und Kettenräder in rost- und säurebeständigen Stählen aber auch in Normalstahl für nahezu alle Kundenanforderungen.

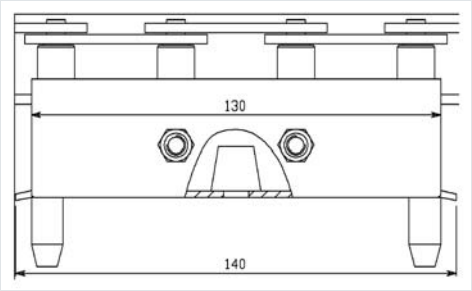

# Ketten in Joghurt-Abfüll-Anlagen

Durch verbesserte Materialien und eine FB-Sonder-Wärmebehandlung haben wir erreicht, dass Ketten mit höheren Geschwindigkeiten eingesetzt werden können, ohne die Lebensdauer zu reduzieren.

Bei gleich bleibender Fördergeschwindigkeit erhöht sich die Lebensdauer der Kette.

Die Paarungsgenauigkeit der Kette bleibt länger bestehen als bei Ketten ohne FB-Sonder-Wärmebehandlung.

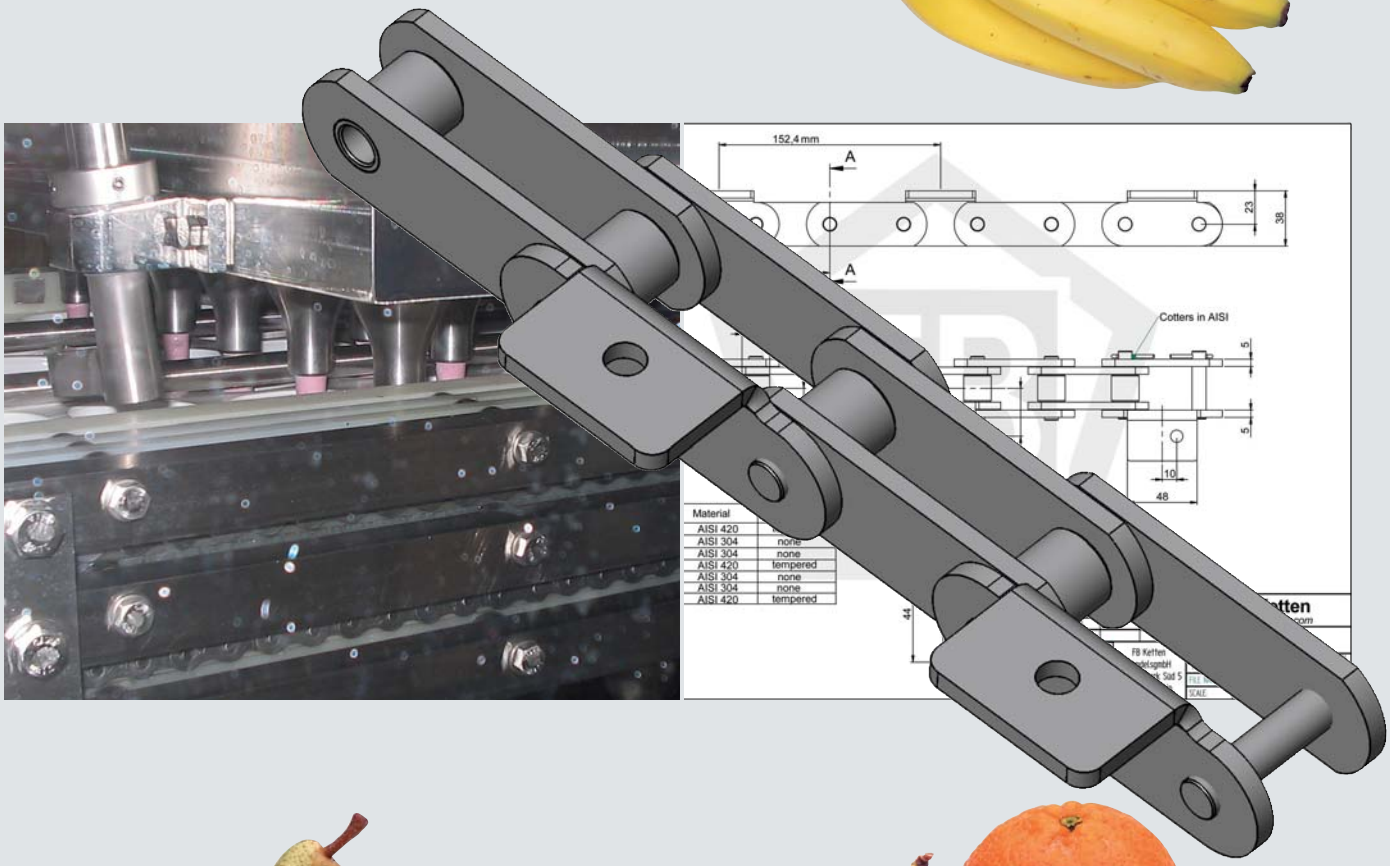

# Ketten für Nudel- bzw. Pasta-Erzeugung

FB Ketten für Elevatoren, Vor- und Endtrockner, Kühler, Verpackungsanlagen und vieles mehr.

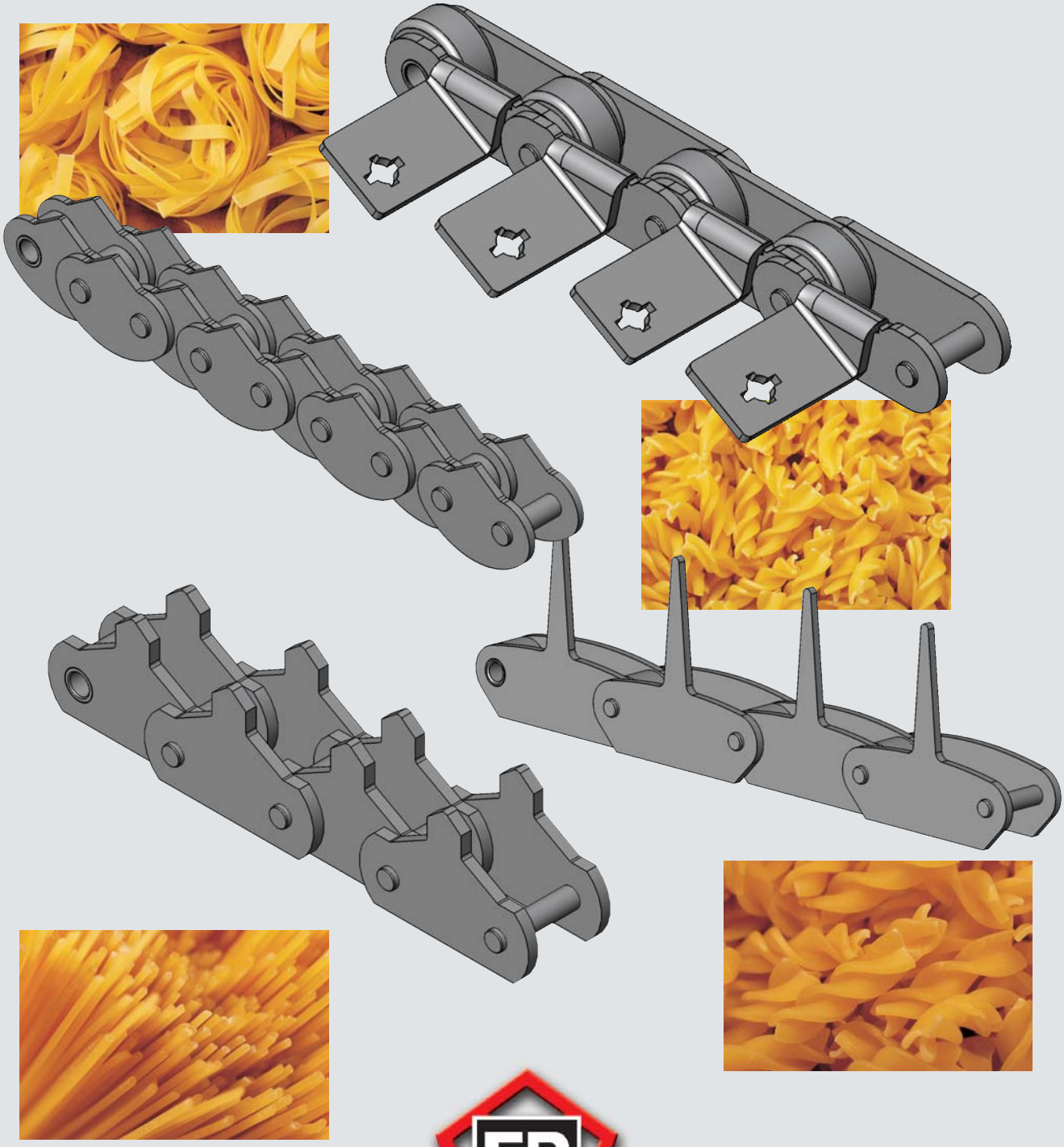

# Scharnierbandketten - Materialien

Die FB Scharnierbandketten werden aus Stählen bester Qualität hergestellt, welche die ständig wachsenden Anforderungen des technologischen Fortschritts des Förderanlagenbaues berücksichtigen.

**PLATTEN (Stahl, Kunststoff)**

**Hard Inox**
Einsatztemperaturen: -40°C bis +400°C (trocken), -40°C bis +120°C (Wasser)
Kaltverfestigter Chrom-Nickel-Stahl mit hoher Verschleiß- und Korrosionsbeständigkeit. Besitzt dank seiner geringen Oberflächen-Rauheit hervorragende mechanische Charakteristika und außergewöhnliche Gleiteigenschaften. Eignet sich hervorragend für kritische Stellen an Abfüll-Linien. Das Material wird für die Modelle Super, Flex RXMS, Flex FMS, Flex FMS2, New Fleg Mag, Super-G, Flex RXMS-G, New Flex Mag-G verwendet.

**Inox**
Einsatztemperaturen: -40°C bis +260°C (trocken), -40°C bis +120°C (Wasser)
Ferritischer nichtrostender AISI 430 Stahl, durch einen Kaltwalzvorgang verfestigt, mit guter Korrosionsbeständigkeit. Weist eine sehr gute Oberflächengüte mit sehr geringer Oberflächen-Rauheit auf, eine für das Gleiten des beförderten Materials sehr wichtige Eigenschaft. Wird für Standard-Einsatzbedingungen der Abfüll-Industrie verwendet.
Das Material wird für die Modelle Special, Standard, Flex RXMC eingesetzt.

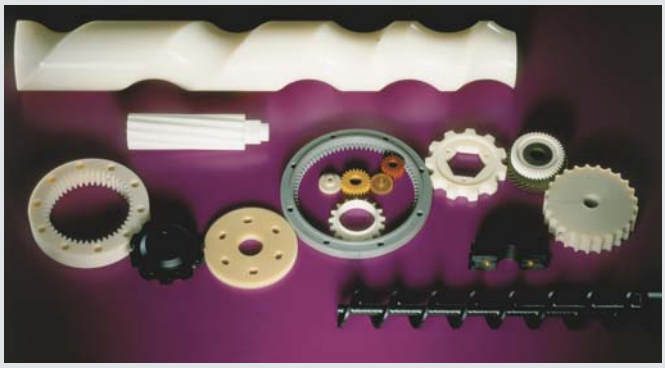

**HQ Inox (High Quality)**
Einsatztemperaturen: -40°C bis +430°C (trocken), -40°C bis +120°C (Wasser)
Neuer rostfreier Chrom-Nickel-Sonderstahl (1.4589), kaltverfestigt. Speziell für Sonderanwendungen geeignet, wie z.B. druckloses Abziehen. Dieses neue Material verfügt über einzigartige Eigenschaften:
- sehr geringe Oberflächen-Rauhheit und perfekte Ebenheit
- hohe Arbeitslast- und Verschleißfestigkeit.

Die richtige Antwort auf die anspruchsvollsten Anwendungen.
Das Material wird für die Modelle Superspeed, Wear-Proof, Flex FMD, New Flex Mag-D verwendet.

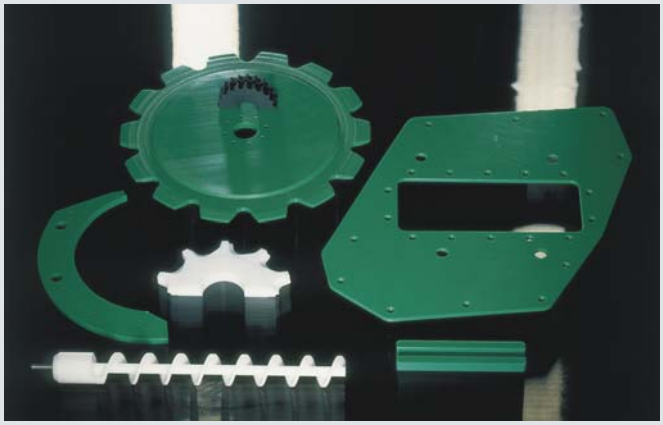

**Inox 18/8**
Einsatztemperaturen: -40°C bis +400°C (trocken), -40°C bis +120°C (Wasser)
Nichtrostender austenitischer und unmagnetischer AISI 304-Stahl (1.4301, 18 % Chrom, 8 % Nickel), kaltverfestigt und extrem widerstandsfähig. Sehr resistent gegen chemische Einflüsse und extrem korrosionsbeständig.
Hervorragende mechanische Eigenschaften sowie eine lange Lebensdauer.
Das Material wird für die Modelle Stella D, Flex RXM, Flex FM sowie Flex FM2 verwendet und ist von der FDA (Food and Drug Administration) freigegeben.

# Scharnierbandketten - Materialien

**Inox 316**
Einsatztemperaturen: -40°C bis +400°C (trocken), -40°C bis +120°C (Wasser)
Nichtrostender austenitischer AISI316L-Stahl (18 % Chrom, 14 % Nickel, 3 % Molybdän).
Wird in chemisch-aggressiver Atmosphäre und bei scharfen Säuren eingesetzt.
Das Material wird für die Modelle 316 und Flex RXM 316 verwendet.

**Carbon Steel**
Einsatztemperaturen: -40°C bis +180°C (trocken), -40°C bis +120°C (Wasser)
Platten aus vergütetem Kohlenstoff-Stahl mit einer Oberflächen- und Kernhärte von 43 HRC. Dieses Material weist eine hohe Verschleißfestigkeit auf und ist besonders für hohe Arbeitsbelastungen geeignet und wird in der Glas- und Keramikindustrie sowie im allgemeinen Förderanlagenbau eingesetzt.
Im Falle von schwierigen Einsatzbereichen und bei verschleißfördernden Pulvern können die Platten zusätzlich einer Ni-Carb-Einsatzhärtung unterzogen werden, durch die es eine Oberflächenhärte von 55 HRC und eine Kernhärte von 40 HRC erreicht. Das Material wird für die Modelle Accate und Flex RXMA verwendet.

**Kunststoffplatten**
**D AZETAL** (grau)
Einsatztemperaturen: -40°C bis +80°C (trocken), -40°C bis +65°C (Wasser)
Sehr gute mechanische Eigenschaften, hohe Verschleißfestigkeit und niedrigster Reibwert. Das D-Material wird für die Platten von Scharnierbandketten verwendet und ist preiswerter als LFA Material.
Das Material ist FDA freigegeben und im direkten Kontakt mit Lebensmitteln einsetzbar.

**LFA AZETAL mit niedrigem Reibwert** (hellbraun, grün-blau)
**WLF AZETAL mit niedrigem Reibwert** (weiß)
Einsatztemperaturen: -40°C bis +80°C (trocken), -40°C bis +65°C (Wasser)
Material mit niedrigem Reibwert, hoher Verschleißfestigkeit und Zugfestigkeit; besonders für hohe Arbeitslasten und Geschwindigkeiten. FDA zugelassen.

**SP SUPER PERFORMANCE AZETAL** (dunkelgrau)
Einsatztemperaturen: -40°C bis +80°C (trocken), -40°C bis +65°C (Wasser)
Reibwert niedriger als bei LFA Material, reduziert die Kettenlängung und den Plattenverschleiß; besonders geeignet für hohe Geschwindigkeiten und wo eine Schmierung nicht oder nur eingeschränkt möglich ist. FDA zugelassen

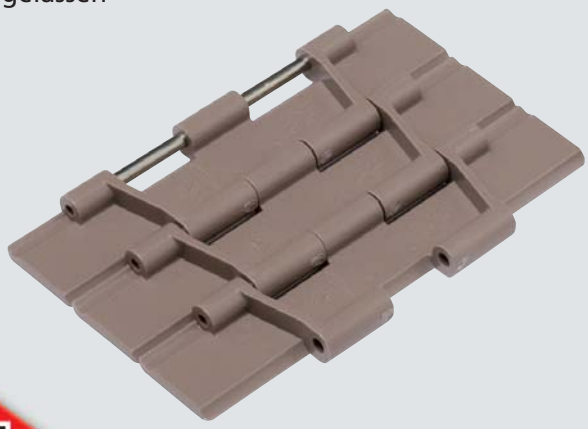

# Scharnierbandketten - Materialien

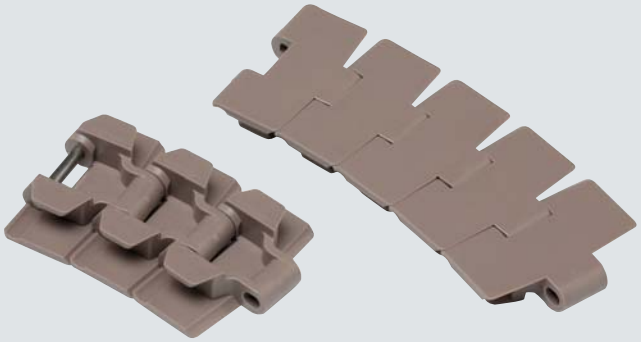

**WR Verschleißbeständiges Material**
(hellgrau)
Einsatztemperaturen: -40°C bis +80°C (trocken), -40°C bis +65°C (Wasser)
Einsatz bei Anwendungen mit starkem Verschleiß, bevorzugt für Sand-, Glas- und Komponentenförderung.

**AS Elektrisch leitfähig**
(schwarz)
Einsatztemperaturen: -40°C bis +80°C (trocken), -40°C bis +65°C (Wasser)
Um das Risiko von statischen Aufladungen zu reduzieren.

**PPB POLYPROPYLEN MIT VERSTÄRKTER CHEMISCHER BESTÄNDIGKEIT**
(weiß)
Einsatztemperaturen: +5°C bis +105°C
Polypropylen mit verstärkter chemischer Säure- und Korrosionsbeständigkeit wird vor allem bei besonders aggressiven chemischen Substanzen eingesetzt.

**PBT Extra Performance Polyesterkunstharz – auf Anfrage**
(grün)
Einsatztemperaturen: -40°C bis +125°C
Material mit sehr niedrigem Reibwert und hoher Verschleißfestigkeit, reduzierte Teilungslängung und Pattenverschleiß, besonders geeignet für hohe Geschwindigkeiten und wo eine Schmierung nicht möglich ist.

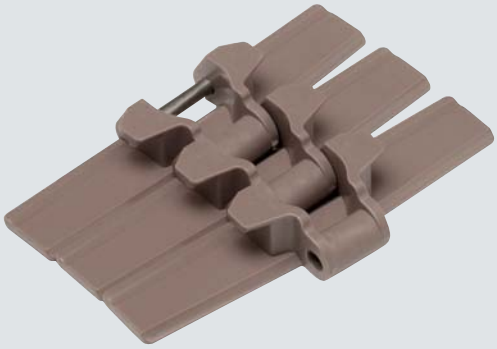

**BOLZEN**
Für die Typen Special, Standard, Super, Super-G, Flex RXMC, Flex FXMS, Flex RXMS-G, Flex FMS, Flex FMS2, New Flex Mag werden Bolzen aus nichtrostendem, kaltverfestigtem magnetischem AISI 431 Stahl, welcher extrem widerstandsfähig ist, eingesetzt.
Für die Typen Wear-Proof, Superspeed, Flex FMD, New Flex Mag-D werden Bolzen aus speziellem, nichtrostendem martensitischem, vergütetem und magnetischem Stahl, welcher extrem widerstandsfähig ist, eingesetzt.
Die Bolzen der Typen Stella D., Flex RXM, Flex FM, Flex FM2 bestehen aus nichtrostendem austenitischem Stahl (18 % Chrom, 8 % Nickel), kaltverfestigt und extrem widerstandsfähig.
Die Bolzen der Typen Accate, Accate-C, Flex RXMA und Flex RXMA-C bestehen aus carbonitriertem Kohlenstoffstahl.

Auf Anfrage können wir alle unsere Ketten auch aus anderen rostfreien Stahltypen herstellen.

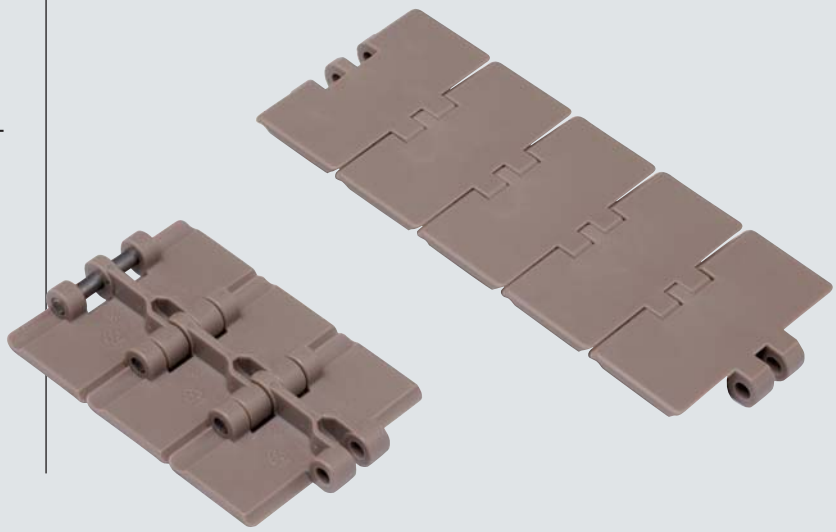

# Flaschenwaschmaschinenketten - Ausführungsbeispiele

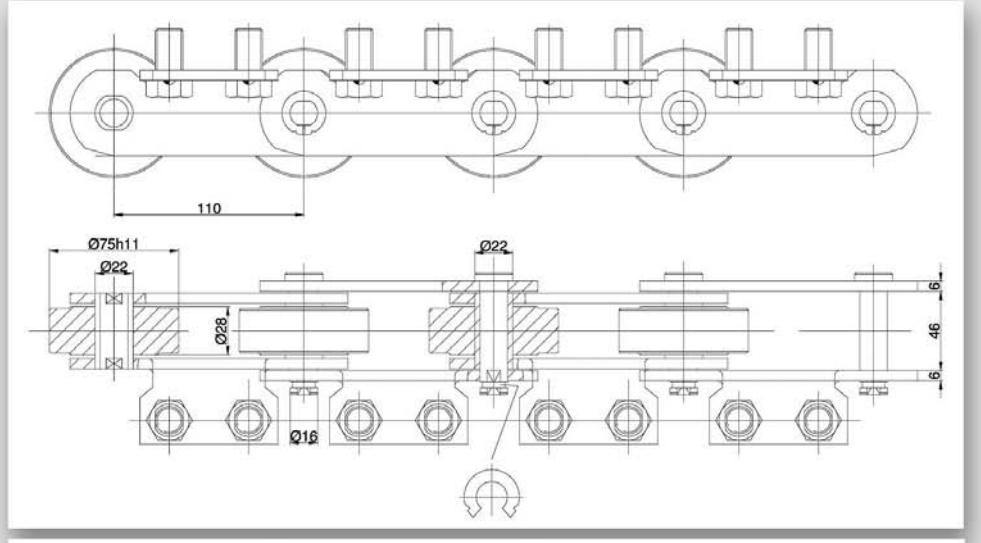


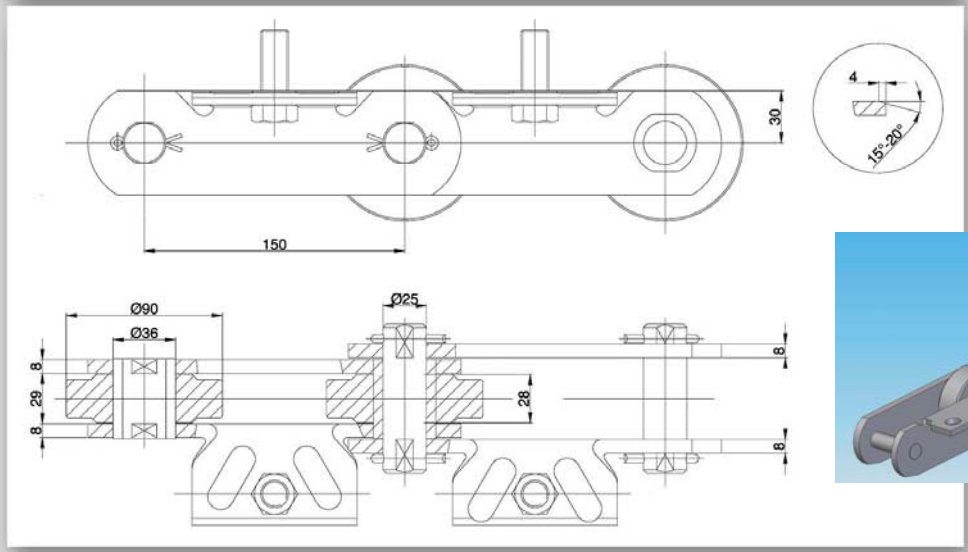


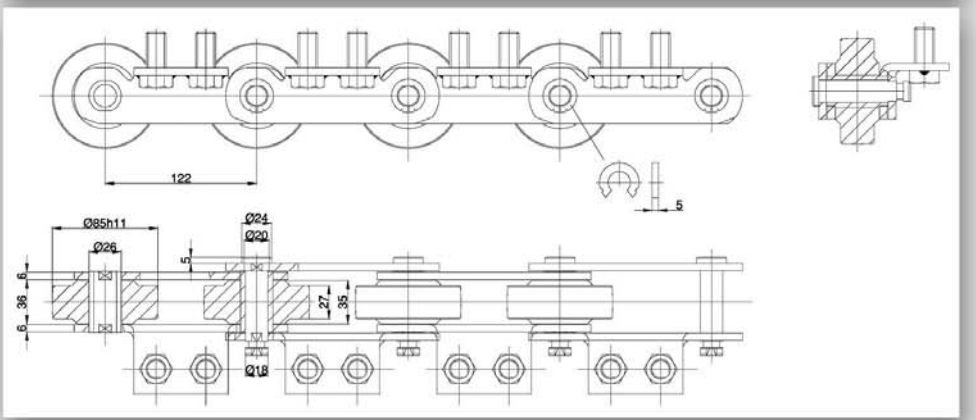


FB produziert Flaschenwasch-maschinen-ketten für nahezu alle am Markt befindlichen Anlagen.

Internationale Referenzen bestätigen hohe Kettenqualität und ein gutes Preis-Leistungs-Verhältnis.

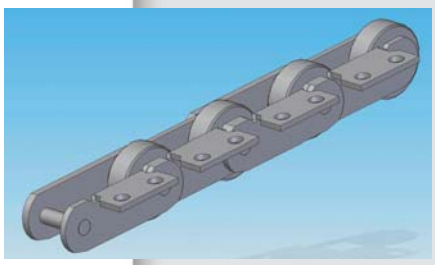

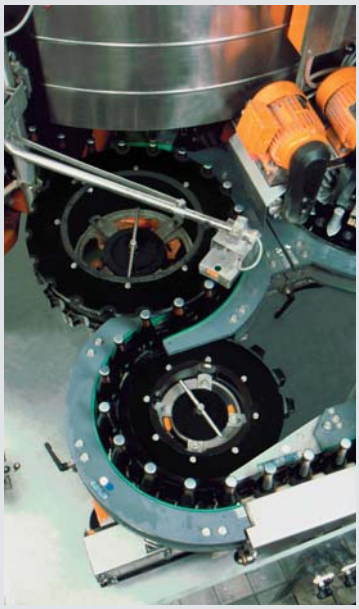

# FB Rollenketten - B-Serie - DIN 8187

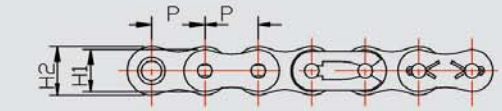


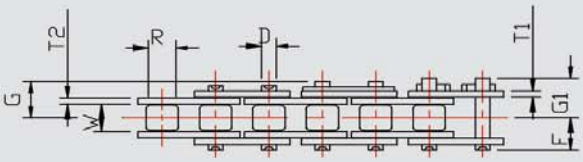


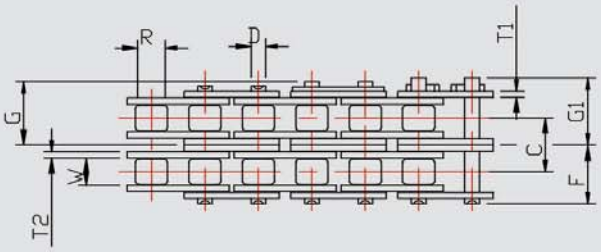


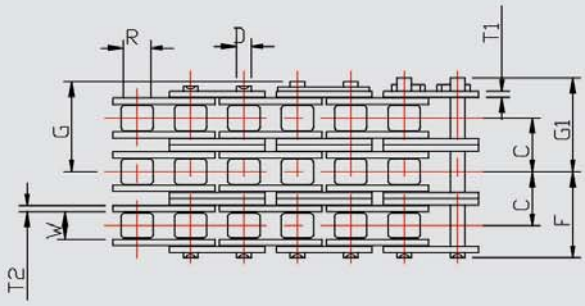


| | | | | | Laschen | | | | Bolzen | | | | | Bruchkraft | | |
|---|---|---|---|---|---|---|---|---|---|---|---|---|---|---|---|---|
| DIN | PxW | P (mm) | W (mm) | R (mm) | H1 (mm) | H2 (mm) | T1 (mm) | T2 (mm) | D (mm) | F (mm) | G (mm) | G1 (mm) | C (mm) | DIN (N) | FB (N) | kg/m |
| 06B-1 | 3/8x7/32" | 9,525 | 5,72 | 6,35 | 8,10 | 8,10 | 1,00 | 1,25 | 3,28 | 6,10 | 7,40 | - | - | 9.000 | 10.301 | 0,39 |
| 06B-2 | 3/8x7/32" | 9,525 | 5,72 | 6,35 | 8,10 | 8,10 | 1,00 | 1,25 | 3,28 | 11,20 | 12,30 | - | 10,24 | 16.900 | 18.639 | 0,74 |
| 06B-3 | 3/8x7/32" | 9,525 | 5,72 | 6,35 | 8,10 | 8,10 | 1,00 | 1,25 | 3,28 | 16,30 | 17,40 | 17,80 | 10,24 | 24.900 | 26.487 | 1,09 |
| 08B-1 | 1/2x5/16" | 12,7 | 7,75 | 8,51 | 10,20 | 11,80 | 1,50 | 1,50 | 4,44 | 8,20 | 9,50 | - | - | 18.000 | 18.933 | 0,65 |
| 08B-2 | 1/2x5/16" | 12,7 | 7,75 | 8,51 | 10,20 | 11,80 | 1,50 | 1,50 | 4,44 | 15,30 | 16,70 | - | 13,92 | 32.000 | 35.316 | 1,30 |
| 08B-3 | 1/2x5/16" | 12,7 | 7,75 | 8,51 | 10,20 | 11,80 | 1,50 | 1,50 | 4,44 | 22,20 | 23,50 | 23,80 | 13,92 | 47.500 | 52.974 | 1,92 |
| 10B-1 | 5/8x3/8" | 15,875 | 9,65 | 10,16 | 13,00 | 14,60 | 1,65 | 1,65 | 5,06 | 9,60 | 11,10 | - | - | 22.400 | 26.487 | 0,92 |
| 10B-2 | 5/8x3/8" | 15,875 | 9,65 | 10,16 | 13,00 | 14,60 | 1,65 | 1,65 | 5,06 | 17,90 | 19,4 | - | 16,59 | 44.500 | 51.012 | 1,68 |
| 10B-3 | 5/8x3/8" | 15,875 | 9,65 | 10,16 | 13,00 | 14,60 | 1,65 | 1,65 | 5,06 | 26,20 | 27,5 | 28,20 | 16,59 | 66.700 | 77.009 | 2,62 |
| 12B-1 | 3/4x7/16" | 19,05 | 11,68 | 12,07 | 16,00 | 16,00 | 1,80 | 1,80 | 5,72 | 11,10 | 12,6 | - | - | 29.000 | 33.354 | 1,24 |
| 12B-2 | 3/4x7/16" | 19,05 | 11,68 | 12,07 | 16,00 | 16,00 | 1,80 | 1,80 | 5,72 | 20,80 | 22,4 | - | 19,46 | 57.800 | 66.708 | 2,28 |
| 12B-3 | 3/4x7/16" | 19,05 | 11,68 | 12,07 | 16,00 | 16,00 | 1,80 | 1,80 | 5,72 | 30,60 | 31,9 | 32,50 | 19,46 | 86.700 | 100.062 | 3,55 |
| 16B-1 | 1"x17,02 mm | 25,40 | 17,02 | 15,88 | 20,80 | 20,80 | 3,20 | 4,00 | 8,27 | 17,70 | 19,25 | 20,20 | - | 60.000 | 78.480 | 2,65 |
| 16B-2 | 1"x17,02 mm | 25,40 | 17,02 | 15,88 | 20,80 | 20,80 | 3,20 | 4,00 | 8,27 | 33,64 | 35,16 | 36,16 | 31,88 | 106.000 | 156.960 | 5,25 |
| 16B-3 | 1"x17,02 mm | 25,40 | 17,02 | 15,88 | 20,80 | 20,80 | 3,20 | 4,00 | 8,27 | 49,58 | 51,12 | 52,12 | 31,88 | 160.000 | 235.440 | 7,86 |
| 20B-1 | 1 1/4x3/4" | 31,75 | 19,56 | 19,05 | 26,00 | 26,00 | 3,50 | 4,40 | 10,18 | 20,50 | - | 23,50 | - | 95.000 | 117.720 | 3,85 |
| 20B-2 | 1 1/4x3/4" | 31,75 | 19,56 | 19,05 | 26,00 | 26,00 | 3,50 | 4,40 | 10,18 | 38,73 | - | 41,72 | 36,45 | 170.000 | 235.440 | 7,65 |
| 20B-3 | 1 1/4x3/4" | 31,75 | 19,56 | 19,05 | 26,00 | 26,00 | 3,50 | 4,40 | 10,18 | 56,95 | - | 59,95 | 36,45 | 250.000 | 353.160 | 11,45 |
| 24B-1 | 1 1/2x1" | 38,10 | 25,40 | 25,40 | 33,00 | 33,00 | 5,20 | 6,00 | 14,62 | 26,65 | - | 32,35 | - | 160.000 | 176.580 | 7,60 |
| 24B-2 | 1 1/2x1" | 38,10 | 25,40 | 25,40 | 33,00 | 33,00 | 5,20 | 6,00 | 14,62 | 50,83 | - | 56,53 | 48,36 | 280.000 | 343.350 | 14,80 |
| 24B-3 | 1 1/2x1" | 38,10 | 25,40 | 25,40 | 33,00 | 33,00 | 5,20 | 6,00 | 14,62 | 75,00 | - | 80,72 | 48,36 | 425.000 | 515.025 | 21,90 |
| 28B-1 | 1 3/4x 1 1/4" | 44,45 | 31,00 | 27,94 | 37,00 | 37,00 | 6,40 | 7,40 | 15,90 | 32,48 | - | 37,97 | - | 200.000 | 206.010 | 9,05 |
| 28B-2 | 1 3/4x 1 1/4" | 44,45 | 31,00 | 27,94 | 37,00 | 37,00 | 6,40 | 7,40 | 15,90 | 62,26 | - | 67,75 | 59,56 | 360.000 | 402.210 | 17,12 |
| 28B-3 | 1 3/4x 1 1/4" | 44,45 | 31,00 | 27,94 | 37,00 | 37,00 | 6,40 | 7,40 | 15,90 | 92,04 | - | 97,53 | 59,56 | 530.000 | 588.600 | 25,61 |
| 32B-1 | 2x 1 1/4" | 50,80 | 31,00 | 29,21 | 42,00 | 42,00 | 6,40 | 7,10 | 17,81 | 32,68 | - | 38,17 | - | 250.000 | 259.965 | 10,63 |
| 32B-2 | 2x 1 1/4" | 50,80 | 31,00 | 29,21 | 42,00 | 42,00 | 6,40 | 7,10 | 17,81 | 61,95 | - | 67,45 | 58,55 | 450.000 | 495.405 | 20,85 |
| 32B-3 | 2x 1 1/4" | 50,80 | 31,00 | 29,21 | 42,00 | 42,00 | 6,40 | 7,10 | 17,81 | 91,23 | - | 96,72 | 58,55 | 670.000 | 745.560 | 31,57 |
| 40B-1 | 2 1/2x1 1/2" | 63,50 | 38,10 | 39,37 | 52,90 | 52,90 | 8,00 | 8,00 | 22,89 | 40,20 | - | 47,30 | - | 355.000 | 388.476 | 16,25 |
| 40B-2 | 2 1/2x1 1/2" | 63,50 | 38,10 | 39,37 | 52,90 | 52,90 | 8,00 | 8,00 | 22,89 | 76,35 | - | 83,45 | 72,29 | 630.000 | 745.560 | 31,86 |
| 40B-3 | 2 1/2x1 1/2" | 63,50 | 38,10 | 39,37 | 52,90 | 52,90 | 8,00 | 8,00 | 22,89 | 112,50 | - | 119,60 | 72,29 | 950.000 | 1.098.720 | 48,14 |
| 48B-1 | 3x1 3/4" | 76,20 | 45,72 | 48,26 | 63,50 | 63,50 | 9,90 | 11,80 | 29,24 | 49,40 | - | 56,50 | - | 560.000 | 610.182 | 25,05 |
| 48B-2 | 3x1 3/4" | 76,20 | 45,72 | 48,26 | 63,50 | 63,50 | 9,90 | 11,80 | 29,24 | 95,00 | - | 102,10 | 91,21 | 1.000.000 | 1.157.580 | 49,83 |
| 48B-3 | 3x1 3/4" | 76,20 | 45,72 | 48,26 | 63,50 | 63,50 | 9,90 | 11,80 | 29,24 | 140,60 | - | 147,70 | 91,21 | 1.500.000 | 1.736.370 | 75,07 |
| 56B-1 | 3 1/2"x53,34 mm | 88,90 | 53,34 | 53,98 | 77,85 | 77,85 | 13,00 | 15,00 | 34,32 | 117,00 | - | 137,00 | - | 850.000 | 850.000 | 35,78 |
| 56B-2 | 3 1/2"x53,34 mm | 88,90 | 53,34 | 53,98 | 77,85 | 77,85 | 13,00 | 15,00 | 34,32 | 223,00 | - | 243,60 | 106,60 | 1.600.000 | 1.600.000 | 70,00 |
| 56B-3 | 3 1/2"x53,34 mm | 88,90 | 53,34 | 53,98 | 77,85 | 77,85 | 13,00 | 15,00 | 34,32 | 330,50 | - | 350,20 | 106,60 | 2.240.000 | 2.240.000 | 105,00 |

Maßliche Änderungen vorbehalten

# FB Rollenketten - ANSI-Serie - DIN 8188

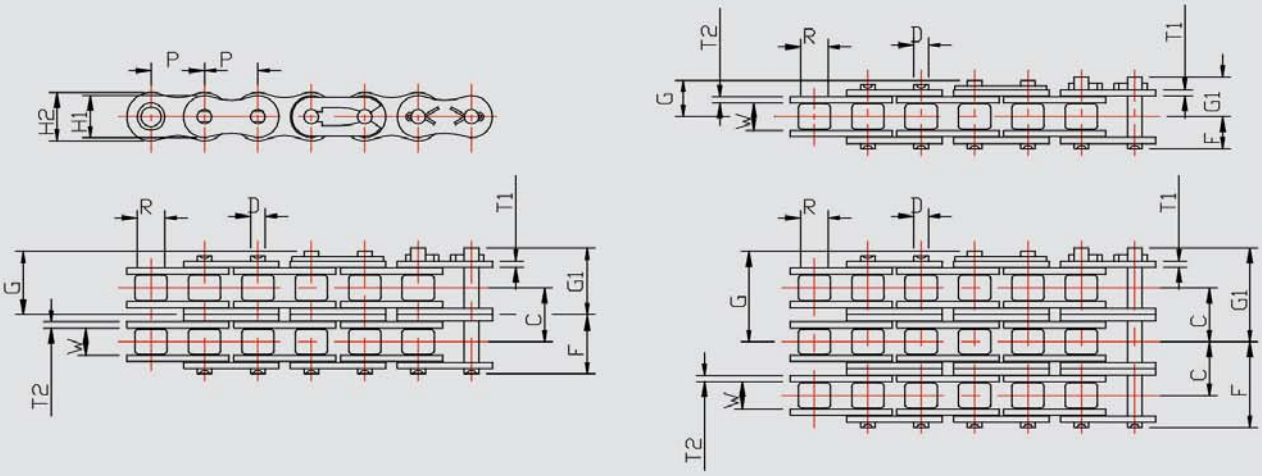


| | | | | | Laschen | | | | Bolzen | | | | | Bruchkraft | | |
|---|---|---|---|---|---|---|---|---|---|---|---|---|---|---|---|---|
| ANSI | PxW | P (mm) | W (mm) | R (mm) | H1 (mm) | H2 (mm) | T1 (mm) | T2 (mm) | D (mm) | F (mm) | G (mm) | G1 (mm) | C (mm) | DIN (N) | FB (N) | kg/m |
| 40-1 | 1/2x5/16" | 12,7 | 7,95 | 7,92 | 10,20 | 11,80 | 1,50 | 1,50 | 3,96 | 8,20 | 9,35 | 10,00 | - | 14.100 | 18.149 | 0,63 |
| 40-2 | 1/2x5/16" | 12,7 | 7,95 | 7,92 | 10,20 | 11,80 | 1,50 | 1,50 | 3,96 | 15,30 | 17,00 | 17,60 | 14,40 | 28.200 | 36.297 | 1,19 |
| 40-3 | 1/2x5/16" | 12,7 | 7,95 | 7,92 | 10,20 | 11,80 | 1,50 | 1,50 | 3,96 | 22,65 | 23,80 | 24,55 | 14,40 | 42.300 | 54.446 | 1,77 |
| 50-1 | 5/8x3/8" | 15,875 | 9,53 | 10,16 | 13,00 | 14,80 | 2,00 | 2,00 | 5,06 | 10,10 | 11,65 | 12,60 | - | 22.200 | 30.411 | 1,01 |
| 50-2 | 5/8x3/8" | 15,875 | 9,53 | 10,16 | 13,00 | 14,80 | 2,00 | 2,00 | 5,06 | 19,20 | 20,70 | 21,10 | 18,10 | 44.400 | 60.822 | 2,04 |
| 50-3 | 5/8x3/8" | 15,875 | 9,53 | 10,16 | 13,00 | 14,80 | 2,00 | 2,00 | 5,06 | 28,30 | 29,65 | 30,20 | 18,10 | 66.600 | 91.233 | 3,05 |
| 60-1 | 3/4x1/2" | 19,05 | 12,70 | 11,91 | 15,50 | 17,50 | 2,40 | 2,40 | 5,95 | 12,50 | 14,15 | 15,40 | - | 31.800 | 43.164 | 1,44 |
| 60-2 | 3/4x1/2" | 19,05 | 12,70 | 11,91 | 15,50 | 17,50 | 2,40 | 2,40 | 5,95 | 24,00 | 25,50 | 26,90 | 22,80 | 63.600 | 86.328 | 3,03 |
| 60-3 | 3/4x1/2" | 19,05 | 12,70 | 11,91 | 15,50 | 17,50 | 2,40 | 2,40 | 5,95 | 35,35 | 36,95 | 37,65 | 22,80 | 95.400 | 129.492 | 4,50 |
| 80-1 | 1x5/8" | 25,40 | 15,88 | 15,88 | 20,40 | 23,90 | 3,10 | 3,10 | 7,94 | 16,10 | 17,75 | 18,80 | - | 56.700 | 76.518 | 2,40 |
| 80-2 | 1x5/8" | 25,40 | 15,88 | 15,88 | 20,40 | 23,90 | 3,10 | 3,10 | 7,94 | 30,60 | 32,20 | 33,60 | 29,30 | 113.400 | 153.036 | 5,26 |
| 80-3 | 1x5/8" | 25,40 | 15,88 | 15,88 | 20,40 | 23,90 | 3,10 | 3,10 | 7,94 | 45,30 | 47,00 | 48,00 | 29,30 | 170.100 | 229.554 | 7,80 |
| 100-1 | 1 1/4x3/4" | 31,75 | 19,05 | 19,05 | 24,80 | 30,10 | 3,90 | 3,90 | 9,52 | 20,10 | - | 23,10 | - | 88.500 | 115.758 | 3,74 |
| 100-2 | 1 1/4x3/4" | 31,75 | 19,05 | 19,05 | 24,80 | 30,10 | 3,90 | 3,90 | 9,52 | 38,00 | - | 41,00 | 35,80 | 177.000 | 231.516 | 7,51 |
| 100-3 | 1 1/4x3/4" | 31,75 | 19,05 | 19,05 | 24,80 | 30,10 | 3,90 | 3,90 | 9,52 | 55,90 | - | 58,90 | 35,80 | 265.500 | 347.274 | 11,20 |
| 120-1 | 1 1/2x1" | 38,10 | 25,40 | 22,23 | 30,00 | 35,00 | 4,70 | 4,70 | 11,10 | 25,20 | - | 28,60 | - | 127.000 | 152.055 | 6,18 |
| 120-2 | 1 1/2x1" | 38,10 | 25,40 | 22,23 | 30,00 | 35,00 | 4,70 | 4,70 | 11,10 | 47,90 | - | 51,30 | 45,40 | 254.000 | 304.110 | 12,25 |
| 120-3 | 1 1/2x1" | 38,10 | 25,40 | 22,23 | 30,00 | 35,00 | 4,70 | 4,70 | 11,10 | 70,60 | - | 74,00 | 45,40 | 381.000 | 456.165 | 18,30 |
| 140-1 | 1 3/4x1" | 44,45 | 25,40 | 25,40 | 36,20 | 42,00 | 5,60 | 5,60 | 12,70 | 27,30 | - | 31,50 | - | 172.400 | 210.915 | 7,49 |
| 140-2 | 1 3/4x1" | 44,45 | 25,40 | 25,40 | 36,20 | 42,00 | 5,60 | 5,60 | 12,70 | 51,75 | - | 55,75 | 48,90 | 344.800 | 421.830 | 14,83 |
| 140-3 | 1 3/4x1" | 44,45 | 25,40 | 25,40 | 36,20 | 42,00 | 5,60 | 5,60 | 12,70 | 76,20 | - | 80,40 | 48,90 | 571.200 | 632.745 | 22,20 |
| 160-1 | 2x 1 1/4" | 50,80 | 31,75 | 28,58 | 41,40 | 48,00 | 6,40 | 6,40 | 14,28 | 32,55 | - | 37,25 | - | 226.800 | 269.775 | 10,10 |
| 160-2 | 2x 1 1/4" | 50,80 | 31,75 | 28,58 | 41,40 | 48,00 | 6,40 | 6,40 | 14,28 | 61,80 | - | 66,50 | 58,50 | 453.600 | 539.550 | 20,04 |
| 160-3 | 2x 1 1/4" | 50,80 | 31,75 | 28,58 | 41,40 | 48,00 | 6,40 | 6,40 | 14,28 | 91,05 | - | 95,75 | 58,50 | 680.400 | 809.325 | 30,02 |
| 200-1 | 2 1/2x1 1/2" | 63,50 | 38,10 | 39,68 | 51,80 | 60,10 | 8,00 | 8,00 | 19,84 | 39,75 | - | 47,10 | - | 353.800 | 451.260 | 16,50 |
| 200-2 | 2 1/2x1 1/2" | 63,50 | 38,10 | 39,68 | 51,80 | 60,10 | 8,00 | 8,00 | 19,84 | 75,55 | - | 82,85 | 71,60 | 707.600 | 902.520 | 32,70 |
| 200-3 | 2 1/2x1 1/2" | 63,50 | 38,10 | 39,68 | 51,80 | 60,10 | 8,00 | 8,00 | 19,84 | 111,35 | - | 118,65 | 71,60 | 1.061.400 | 1.353.780 | 49,05 |
| 240-1 | 3x1 7/8" | 76,20 | 47,63 | 47,60 | 62,40 | 72,20 | 9,50 | 9,50 | 23,80 | 47,70 | - | 54,80 | - | 510.300 | 671.985 | 24,20 |
| 240-2 | 3x1 7/8" | 76,20 | 47,63 | 47,60 | 62,40 | 72,20 | 9,50 | 9,50 | 23,80 | 91,60 | - | 98,70 | 87,80 | 1.020.600 | 1.343.970 | 47,80 |
| 240-3 | 3x1 7/8" | 76,20 | 47,63 | 47,60 | 62,40 | 72,20 | 9,50 | 9,50 | 23,80 | 135,50 | - | 142,60 | 87,80 | 1.530.900 | 2.015.955 | 71,10 |

Maßliche Änderungen vorbehalten

# FB Rollenketten - B-Serie - DIN 8187 geradlaschig

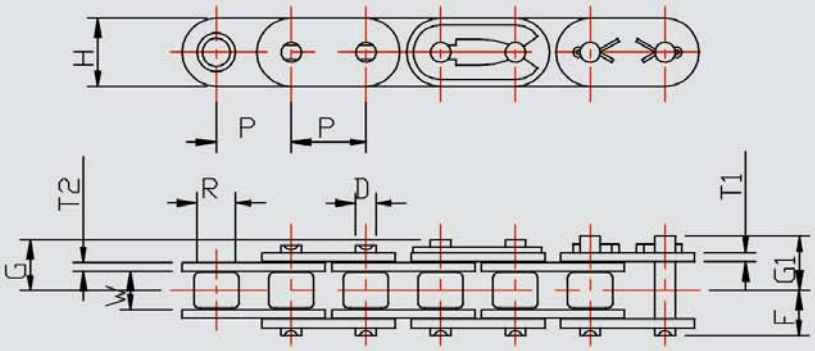


| | | | | | Laschen | | | Bolzen | | | | Bruchkraft | | |
|---|---|---|---|---|---|---|---|---|---|---|---|---|---|---|
| Type | PxW | P (mm) | W (mm) | R (mm) | H (mm) | T1 (mm) | T2 (mm) | D (mm) | F (mm) | G (mm) | G1 (mm) | DIN (N) | FB (N) | kg/m |
| 06B-1FB | 3/8x7/32" | 9,525 | 5,72 | 6,35 | 8,10 | 1,00 | 1,25 | 3,28 | 6,10 | 7,40 | - | 9.000 | 10.301 | 0,39 |
| 08B-1FBGL11,8 | 1/2x5/16" | 12,7 | 7,75 | 8,51 | 11,80 | 1,50 | 1,50 | 4,44 | 8,20 | 9,50 | - | 18.000 | 18.933 | 0,75 |
| 10B-1FBGL14,6 | 5/8x3/8" | 15,875 | 9,65 | 10,16 | 14,60 | 1,65 | 1,65 | 5,06 | 9,60 | 11,10 | - | 22.400 | 26.487 | 1,00 |
| 12B-1FBGL16 | 3/4x7/16" | 19,05 | 11,68 | 12,07 | 16,00 | 1,80 | 1,80 | 5,72 | 11,10 | 12,6 | - | 29.000 | 33.354 | 1,29 |
| 16B-1FBGL21 | 1"x17,02 mm | 25,40 | 17,02 | 15,88 | 21,00 | 3,20 | 4,00 | 8,27 | 17,70 | 19,25 | 20,20 | 60.000 | 78.480 | 2,70 |
| 16B-1FBGL24 | 1"x17,02 mm | 25,40 | 17,02 | 15,88 | 24,00 | 3,20 | 4,00 | 8,27 | 17,70 | 19,25 | 20,20 | 60.000 | 78.480 | 3,30 |
| 20B-1FBGL26 | 1 1/4x3/4" | 31,75 | 19,56 | 19,05 | 26,00 | 3,50 | 4,40 | 10,18 | 20,50 | - | 23,50 | 95.000 | 117.720 | 4,25 |
| 24B-1FBGL33 | 1 1/2x1" | 38,10 | 25,40 | 25,40 | 33,00 | 5,20 | 6,00 | 14,62 | 26,65 | - | 32,35 | 160.000 | 176.580 | 8,20 |

# FB Hohlbolzen-Rollenketten

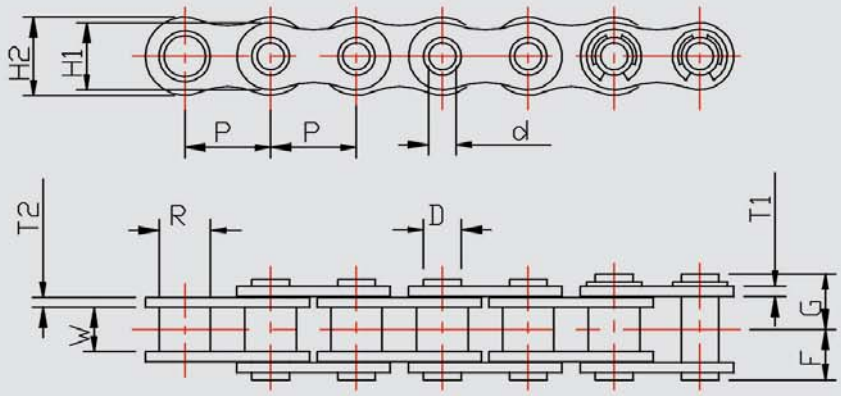


| | | | | Laschen | | | | | Bolzen | | | | Bruchkraft | |
|---|---|---|---|---|---|---|---|---|---|---|---|---|---|---|
| ANSI | PxW | P (mm) | W (mm) | R (mm) | H1 (mm) | H2 (mm) | T1 (mm) | T2 (mm) | D (mm) | d (min) mm | F (mm) | G (mm) | N | kg/m |
| 40-1HP | 1/2x5/16" | 12,7 | 7,95 | 7,92 | 10,20 | 11,80 | 1,50 | 1,50 | 5,58 | 4,00 | 7,90 | 9,40 | 12.753 | 0,50 |
| 50-1HP | 5/8x3/8" | 15,875 | 9,53 | 10,16 | 13,00 | 14,80 | 2,00 | 2,00 | 7,01 | 5,12 | 9,90 | 11,65 | 19.620 | 0,80 |
| 60-1HP | 3/4x1/2" | 19,05 | 12,70 | 11,91 | 15,50 | 17,50 | 2,40 | 2,40 | 8,12 | 5,99 | 12,40 | 14,25 | 29.921 | 1,18 |
| 80-1HP | 1x5/8" | 25,40 | 15,88 | 15,88 | 20,80 | 24,00 | 3,10 | 3,10 | 11,27 | 8,02 | 16,30 | 17,75 | 56.898 | 2,10 |

Typ HP-Hohlbolzenketten sind ohne Rollen, R=Buchsendurchmesser
Andere Abmessungen, auch mit Rollen, auf Anfrage
Maßliche Änderungen vorbehalten.

# FB langgliedrige Hohlbolzen-Rollenketten

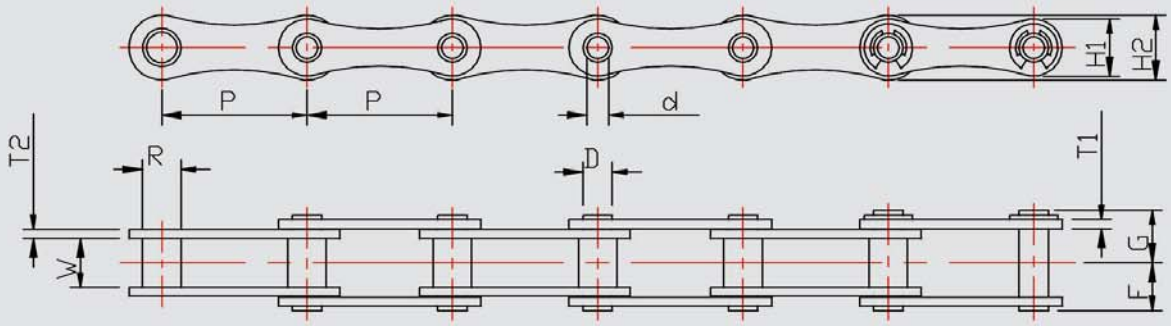


| | | | | Laschen | | | | | Bolzen | | | | Bruchkraft | |
|---|---|---|---|---|---|---|---|---|---|---|---|---|---|---|
| ANSI | PxW | P (mm) | W (mm) | R (mm) | H1 (mm) | H2 (mm) | T1 (mm) | T2 (mm) | D (mm) | d (min) mm | F (mm) | G (mm) | N | kg/m |
| A2040HP | 1x5/16" | 25,4 | 7,95 | 7,92 | 10,10 | 11,70 | 1,50 | 1,50 | 5,58 | 4,00 | 7,90 | 9,40 | 12.753 | 0,43 |
| A2050HP | 1 1/4x3/8" | 31,75 | 9,53 | 10,16 | 12,60 | 14,60 | 2,00 | 2,00 | 7,01 | 5,12 | 9,90 | 11,65 | 19.620 | 0,72 |

Typ HP-Hohlbolzenketten sind ohne Rollen, R=Buchsendurchmesser
Andere Abmessungen, auch mit Rollen, auf Anfrage

# FB rostfreie Rollenketten (1.4301, AISI304)

| | | | | | Laschen | Bolzen | | Stichmaß | Bruchkraft | |
|---|---|---|---|---|---|---|---|---|---|---|
| DIN | PxW | P (mm) | W (mm) | R (mm) | H (mm) | D (mm) | 2xF (mm) | C (mm) | FB (N) | kg/m |
| 06B-1FRF | 3/8x7/32" | 9,525 | 5,72 | 6,35 | 8,00 | 3,25 | 13,50 | - | 5.886 | 0,41 |
| 06B-2FRF | 3/8x7/32" | 9,525 | 5,72 | 6,35 | 8,00 | 3,25 | 23,80 | 10,24 | 11.772 | 0,78 |
| 06B-3FRF | 3/8x7/32" | 9,525 | 5,72 | 6,35 | 8,00 | 3,25 | 34,00 | 10,24 | 17.658 | 1,18 |
| 08B-1FRF | 1/2x5/16" | 12,7 | 7,75 | 8,51 | 11,70 | 4,45 | 17,00 | - | 10.791 | 0,70 |
| 08B-2FRF | 1/2x5/16" | 12,7 | 7,75 | 8,51 | 11,70 | 4,45 | 31,00 | 13,92 | 21.582 | 1,35 |
| 08B-3FRF | 1/2x5/16" | 12,7 | 7,75 | 8,51 | 11,70 | 4,45 | 44,90 | 13,92 | 32.373 | 2,00 |
| 10B-1FRF | 5/8x3/8" | 15,88 | 9,65 | 10,16 | 14,00 | 5,08 | 19,60 | - | 12.753 | 0,95 |
| 10B-2FRF | 5/8x3/8" | 15,88 | 9,65 | 10,16 | 14,00 | 5,08 | 36,20 | 16,59 | 25.506 | 1,80 |
| 10B-3FRF | 5/8x3/8" | 15,88 | 9,65 | 10,16 | 14,00 | 5,08 | 52,80 | 16,59 | 38.259 | 2,80 |
| 12B-1FRF | 3/4x7/16" | 19,05 | 11,68 | 12,07 | 18,00 | 5,72 | 22,70 | - | 18.639 | 1,25 |
| 12B-2FRF | 3/4x7/16" | 19,05 | 11,68 | 12,07 | 18,00 | 5,72 | 42,20 | 19,46 | 37.278 | 2,50 |
| 12B-3FRF | 3/4x7/16" | 19,05 | 11,68 | 12,07 | 18,00 | 5,72 | 61,70 | 19,46 | 55.917 | 3,80 |
| 16B-1FRF | 1"x17,02 mm | 25,40 | 17,02 | 15,88 | 21,00 | 8,25 | 36,10 | - | 37.278 | 2,70 |
| 16B-2FRF | 1"x17,02 mm | 25,40 | 17,02 | 15,88 | 21,00 | 8,25 | 68,00 | 31,88 | 64.556 | 5,40 |
| 16B-3FRF | 1"x17,02 mm | 25,40 | 17,02 | 15,88 | 21,00 | 8,25 | 100,00 | 31,88 | 96.834 | 8,00 |
| 20B-1FRF | 1 1/4x3/4" | 31,75 | 19,56 | 19,05 | 27,00 | 10,16 | 43,20 | - | 53.955 | 3,60 |

| | | | | | Laschen | Bolzen | | | Bruchkraft | |
|---|---|---|---|---|---|---|---|---|---|---|
| DIN | PxW | P (mm) | W (mm) | R (mm) | H (mm) | D (mm) | 2xF (mm) | C (mm) | FB (N) | kg/m |
| 60-1FRF | 3/4x1/2" | 19,05 | 12,70 | 11,90 | 18,00 | 5,94 | 26,90 | - | 19.620 | 1,25 |
| 80-1FRF | 1x5/8" | 25,40 | 15,88 | 15,88 | 21,00 | 7,92 | 33,50 | - | 36.297 | 2,70 |

Maßliche Änderungen vorbehalten.

# FB Anbauteile an Rollenketten

## Planlaschenausführungen

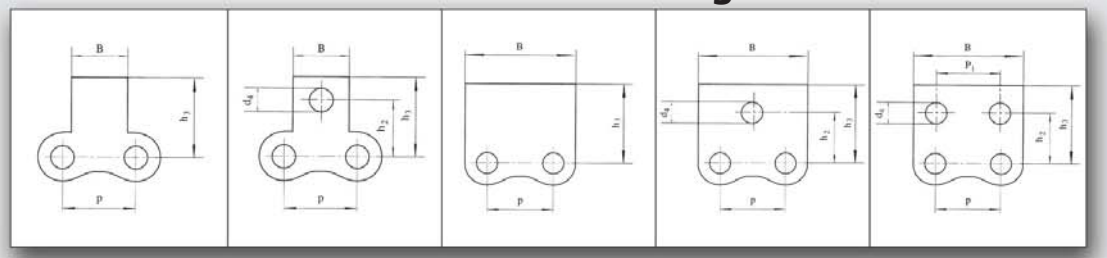

## Winkellaschenausführungen

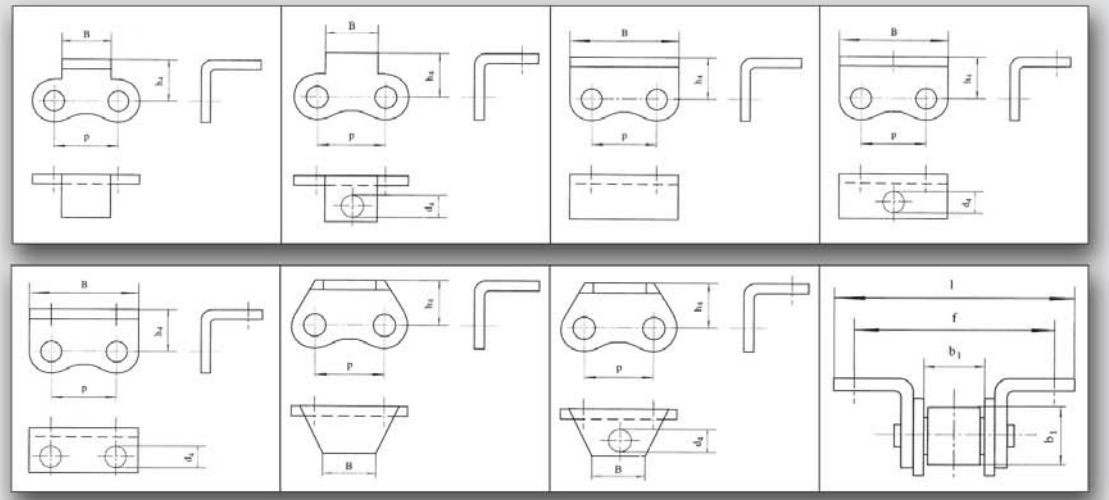

## Verlängerte Bolzen

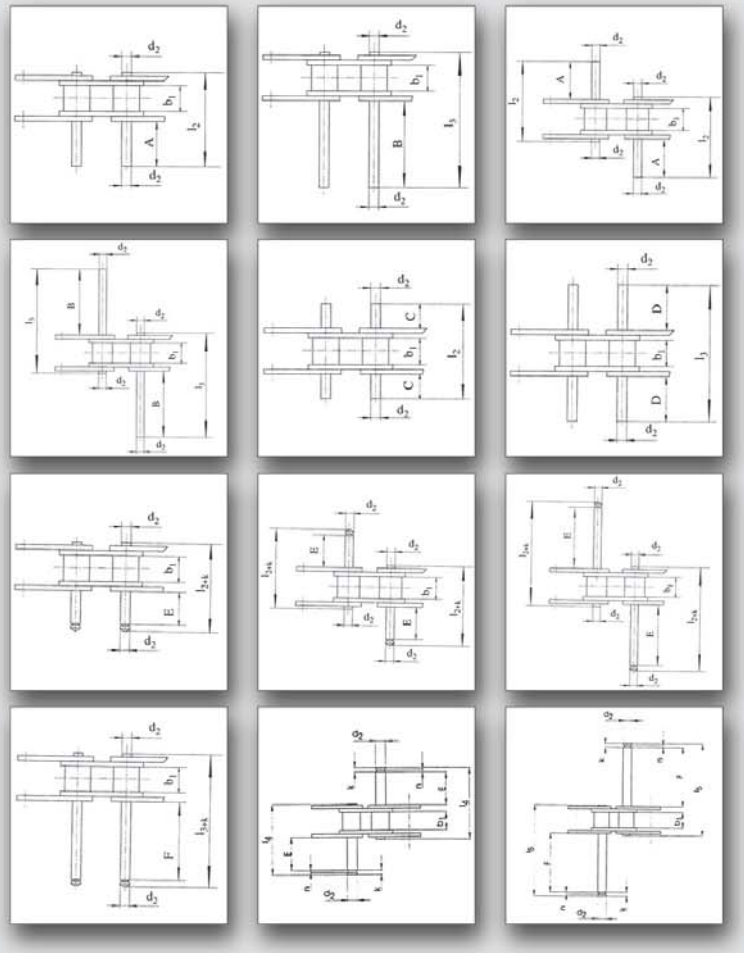

FB Ketten GmbH
Stakelbrauk 11
D-59889 Eslohe
Tel: +49 2973 97914-0
Fax: +49 2973 97914-20
fbkettenbrd@fb-ketten.de
www.fb-ketten.de

AGENTUR-TAURUS.COM